PROCESSO PRODUTTIVO PASTA SECCA

PROCESSUS DE PRODUCTION PATES SECHES

1 MACINAZIONE CEREALI

BROYAGE DES CEREALES

MOLINO A PIETRA

MOULIN A PIERRE

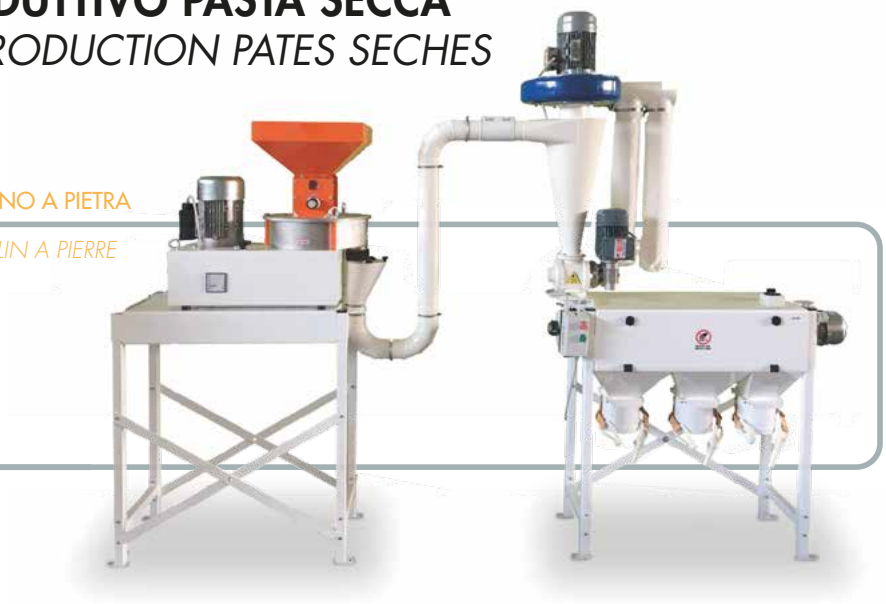

2 PRODUZIONE PASTA

PRODUCTION PATE

PRESSA IMPASTATRICE

PRESSE D'EXTRUSION

3 ESSICAZIONE PASTA

SECHAGE PÄTE

ESSICCATOIO

SECHOIR

4 PESATURA DELLA PASTA DA CONFEZIONARE

PESAGE DES PATES A EMBALLER

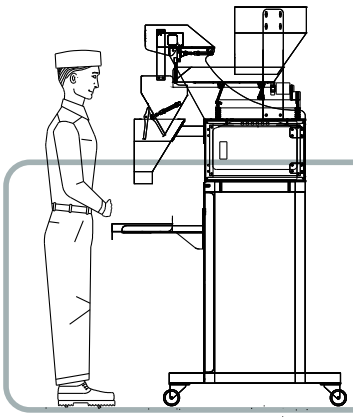

DOSATORE

PESEUSE DOSEUSE

5 CHIUSURA DELLA BUSTA

FERMETURE SACHET

SALDATRICE PER BUSTE

SCELLAGE SACHET

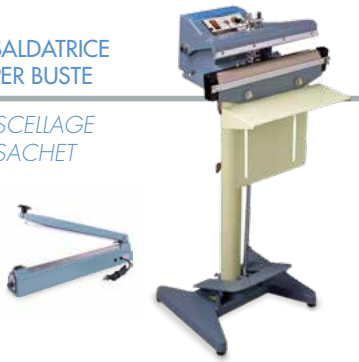

CONFEZIONE DI PASTA *Prodotto finale*

SACHET DE PATES *Produit final*

PAMA PARSI MACCHINE S.r.l. Via Maremmana III, n. 55 - 00030 San Cesareo (Roma) ITALY Tel. +39 06 9587205 - 9570662 Fax +39 06 9588550 www.pamaroma.it info@pamaroma.it